Platine de rue BUS Digital
Inox marin 316
Pose saillie - Caméra 120°
Clavier à codes anti-vandale

KDH-611AV

Nv : 20260110

Notice d’installation et d’utilisation

⚠ Merci de lire attentivement ce manuel avant d’installer et d’utiliser le produit.
⚠ Ce manuel est à conserver auprès du produit durant toute la durée de son utilisation.
⚠ Les schémas et illustrations sont donnés à titre indicatif et ne sont pas contractuels.

© COPYRIGHT 2026 - Tous droits réservés.
Reproduction partielle ou totale formellement interdite sans autorisation.
Cette notice comprend 40 pages.

Table des matières

1) Programmation Flash (Mémo après lecture totale du manuel).....4
2) Description des éléments.....6
3) Avertissements et conseils pour l'installation.....7
4) Conditions pour l'application de la Garantie ZEN.....7
5) Fixation et montage.....8
6) Description des connectiques.....9
7) Inox 316 et caméra grand angle 120°.....10
1. Casquette et façade en Inox 316.....10
2. Objectif de caméra-grand angle 120°.....10
8) Paramétrage de la platine par le clavier.....11
1. Réglages par défaut : Code Maître et touche de " Validation ".....11
2. Entrer en mode " Programmation ".....11
3. Sortir du mode " Programmation ".....11
4. Tableau récapitulatif des paramétrages de la platine.....12
5. Changer le Code Maître de 4 à 12 chiffres.....13
6. Mémoriser un Code d'Accès de 1 à 12 chiffres pour le Relais 1.....13
7. Durée de temporisation pour le RELAIS 1 de 0,3 à 29,7 secondes.....13
8. Mémoriser un Code d'Accès de 1 à 12 chiffres pour le Relais 2.....13
9. Mémoriser un Code d'Accès de 1 à 12 chiffres pour le Relais 3.....14
10. Régler la sensibilité du microphone de la platine de rue.....14
11. Régler le volume du haut-parleur de la platine de rue.....14
12. Activer/désactiver les Bip! des touches du clavier.....14
13. Régler le volume de la synthèse vocale.....14
14. Changer la langue de la synthèse vocale.....15
15. Changer l'adresse de la platine de rue.....15
16. Changer le Code d'Appel du bouton d'appel de la platine de rue.....15
17. Programmer un Code d'Accès " 1 usage " de 1 à 12 chiffres pour le Relais 1.....15
18. Programmer un Code d'Accès " 1 usage " de 1 à 12 chiffres pour le Relais 2.....16
19. Programmer un Code d'Accès " 1 usage " de 1 à 12 chiffres pour le Relais 3.....16
20. Changer le mode de déverrouillage du RELAIS 1.....16
21. Choisir la touche de " Validation " 16
22. Redémarrer la platine de rue.....17
23. Mettre à jour le firmware de la platine de rue par un moniteur connecté.....17
24. Effacer TOUS les Codes d'Accès, permanents et " 1 usage ".....17
25. Effacer TOUS les réglages et restaurer les valeurs par défaut.....17

26. Durée rétroéclairage....17
9) Saisie d’un code pour déverrouiller/ouvrir un accès....18
10) Plans de câblage....19
1. Câblage d’une gâche électrique alimentée directement par la platine....19
2. Câblage d’une commande d’automatisme par un contact sec....20
3. Câblage d’une gâche électrique alimentée par une alimentation dédiée....21
4. Câblage d’un Bouton Poussoir de sortie....21
5. Câblage et paramétrage du Relais Mini-RLC-PLUS : exemple en Relais n° 2/ Clé 2..22
6. Câblage d’une gâche électrique en Relais n° 1/ Clé 1 et commande d’ouverture totale d’un portail en Relais n°2 /Clé 2....23
7. Câblage de commande d’ouverture totale du portail en Relais n° 1/ Clé 1, et partielle en Relais n°2 /Clé 2....24
8. Câblage et paramétrage du Relais KDH-RLC-SM....25
9. Câblage de l’ajout de moniteurs, platines ou caméras IP BUS 2 fils....26
10. Paramétrage des platines, moniteurs ou caméras IP BUS 2 fils ajoutés....27
11. Installation sécurisée multi-platines ou multi-moniteurs avec le KDH-DBC4-SM....27
11) Paramétrage de la platine par un moniteur intérieur....30
1. Accès à l’écran principal des menus de paramétrages de la platine....30
2. Changer l’adresse et le nom de la platine....31
3. Paramétrer le Relais 1 et le Relais 2....32
4. Ajouter les Codes d’Accès généraux Relais 1/Relais 2 et régler la synthèse vocale.33
5. Changer le Code d’Appel du BP de la platine, la sensibilité Micro et le volume HP..34
6. Associer une caméra IP pour l’afficher en incrustation (PIP) lors d’un appel....35
7. Mettre à jour la platine de rue....36
8. Restauration aux réglages d’usine et redémarrage de la platine de rue....37
12) Caractéristiques....38
13) Exemple de câblage BUS 2DIGI simplifié....39

1) Programmation Flash (Mémo après lecture totale du manuel)

Toutes ces programmations sont avec le Code Maître par défaut : 1 2 3 4

PROGRAMMATION D'UN CODE D'ACCÈS POUR LE RELAIS 1 (CÂBLÉ EN COM/0V)

Tapez **∗ 1 2 3 4 #** (Biiip! Bip! et les touches commencent à clignoter),
puis tapez **2 0 #** (Biiip! Bip!),
enfin tapez **le code choisi de 1 à 12 chiffres** suivi de **#** (Biiip!).

> 1 ∗ 1 2 3 4 # 2 0 # 1 … 9 #

PROGRAMMATION D'UN CODE D'ACCÈS POUR LE RELAIS 2*

Tapez **∗ 1 2 3 4 #** (Biiip! Bip! et les touches commencent à clignoter),
puis tapez **6 0 #** (Biiip! Bip!),
enfin tapez **le code choisi de 1 à 12 chiffres** suivi de **#** (Biiip!).

⚠ **Besoin d'un MINI-RLC-PLUS* ou KDH-RLC-SM* paramétré en RELAIS 2 (*option)**

> 2 ∗ 1 2 3 4 # 6 0 # 1 … 9 #

PROGRAMMATION DU TEMPS DE DÉVERROUILLAGE POUR LE RELAIS 1

Par défaut, le temps est de 0,3s. La durée maxi est de 29,7s (Valeur de temps = 9 9 #).
Tapez **∗ 1 2 3 4 #** (Biiip! Bip! et les touches commencent à clignoter),
puis tapez **0 3 #** (Biiip! Bip!),
enfin tapez **la durée** suivie de **#** (Biiip!). **Ce nombre X 0,3s = Durée de déverrouillage !**

Exemples : 04 # = 4 x 0,3s = 1,2s
05 # = 5 x 0,3s = 1,5s
10 # = 10 x 0,3s = 3s

1 = 3s ∗ 1 2 3 4 # 0 3 # 1 0 #

RESET DE TOUS LES CODES

Tapez **∗ 1 2 3 4 #** (Biiip! Bip! et les touches commencent à clignoter),
puis tapez **0 6 #** (Biiip! Bip!),
enfin tapez encore **1 2 3 4** suivi de **#** (Biiip!).

∗ 1 2 3 4 # 0 6 # 1 2 3 4 #

RESET USINE

Tapez **∗ 1 2 3 4 #** (Biiip! Bip! et les touches commencent à clignoter),
puis tapez **0 0 #** (Biiip! Bip!),
enfin tapez encore **1 2 3 4** suivi de **#** (Biiip!).

∗ 1 2 3 4 # 0 0 # 1 2 3 4 #

2) Description des éléments

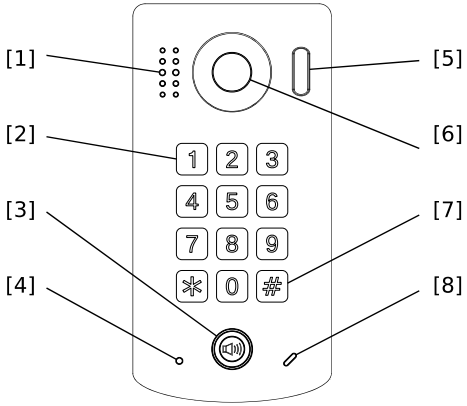

[1] Haut-parleur

[2] Clavier anti-vandale

[3] Bouton d’appel

[4] LED signal déverrouillage

[5] Éclairage nocturne LED

[6] Objectif de la caméra

[7] Touche de validation

[8] Microphone

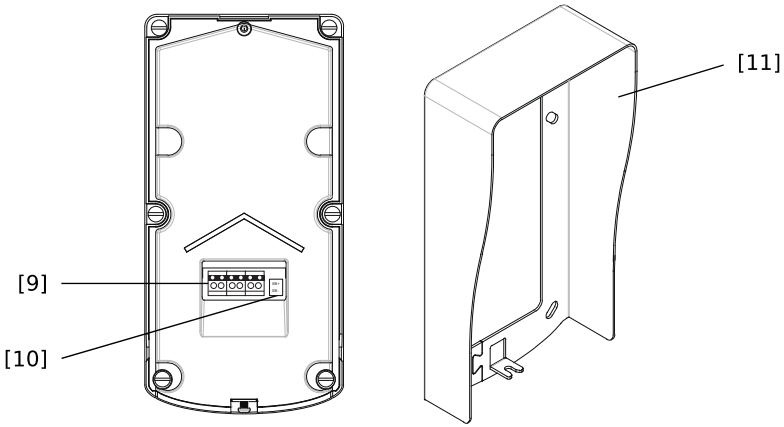

[9] Bornier principal

[10] Connecteur Bouton Poussoir de sortie

[11] Visière anti-pluie

3) Avertissements et conseils pour l’installation

Vous venez de vous équiper avec un système de vidéophonie DIGIGATES et nous vous en remercions ! Merci de bien lire les avertissements et conseils suivants :

- L’installation des matériels doit se faire selon le respect des normes en vigueur au jour de la pose, notamment la séparation des domaines de tension.

- Avant l’installation, vérifiez le bon aspect du matériel et gardez les petites pièces hors de portée des jeunes enfants car elles présentent un danger d’étouffement.

- Ne jamais ouvrir les produits sauf injonction expresse, ne pas couvrir les produits, ne pas humidifier les produits par aspersion, ne pas en modifier les raccordements internes (les connecteurs sertis et les câbles de connexion d’origine) et mettre les appareils hors tension avant toute intervention de câblage, raccordement, et entretien.

- Respecter les avertissements figurant sur les produits, notamment les symboles , et pour toute réparation, adressez-vous au réseau agréé de la marque. La non-observation des avertissements ci-dessus peut compromettre la sécurité des biens et des personnes.

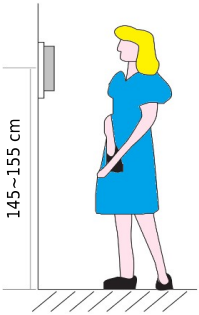

La hauteur d’installation suggérée pour le moniteur, quand cela est possible, est d’environ 145 cm à 155 cm depuis le sol pour un confort normal en position debout.

Si le logement doit être accessible à une personne à mobilité réduite, les touches en façade doivent être comprises entre 90cm et 130cm du sol fini, en étant installées à au moins 40cm d’un angle rentrant

(Arrêté du 1er août 2006 fixant les dispositions pour l’application des articles R. 111-18 à R. 111-18-7 du code de la construction et de l’habitation).

4) Conditions pour l’application de la Garantie ZEN

Votre installation a été vendue et posée par un professionnel ?

Si "OUI", complétez le formulaire d’enregistrement dès maintenant sur notre site : l’enregistrement doit être fait au maximum dans les 30 jours qui suivent l’installation !

Vous bénéficierez alors des avantages de la Garantie ZEN de 10 ans pièces et main d’oeuvre du GROUPE GATES, avec une clause exclusive d’Échange à neuf pendant 2 ans dans le cadre de cette garantie.

Pour valider votre Garantie ZEN, rien de plus simple :
- Allez sur la page https://www.digigates.fr/garantie-10-ans
- Complétez le formulaire d’enregistrement en ligne,
- Ajoutez la facture de vente et de pose de votre matériel DIGIGATES,
- Acceptez l’utilisation des informations saisies dans le formulaire,
- Validez en cliquant sur "Envoyer", votre Garantie ZEN est activée !

Si "NON", votre matériel est bien sûr garanti 2 ans, pièces et main d’œuvre.

5) Fixation et montage

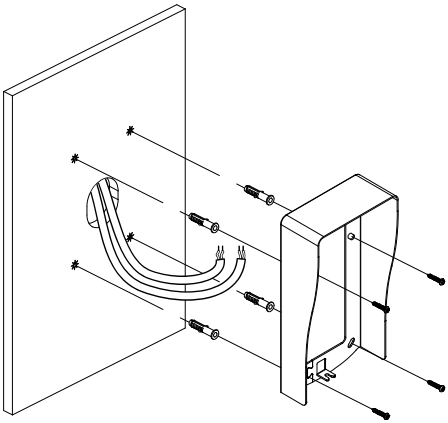

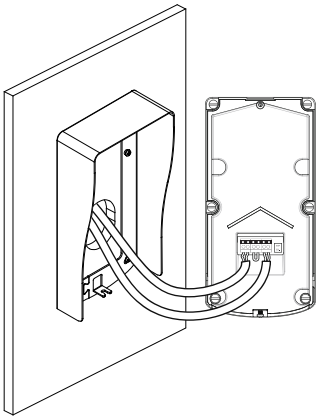

Fixez d’abord la visière anti-pluie puis connectez le câble au bornier arrière.

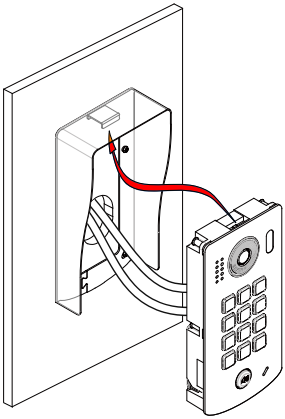

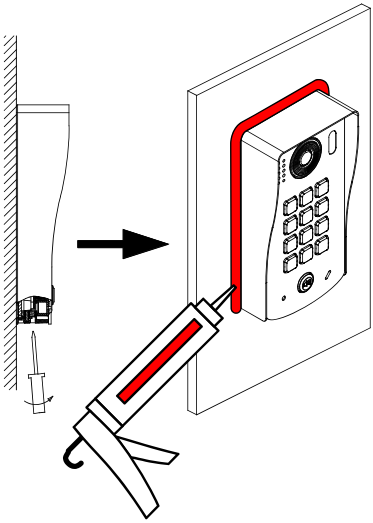

Insérez la platine de rue sous la visière anti-pluie.

Fixer la platine avec la vis accessible par en dessous afin d’assembler la platine de rue avec la visière anti-pluie.

Déposez un cordon de silicone sur les côtés et en haut de la visière pour l’étanchéité (ne pas mettre de silicone sous la platine).

6) Description des connectiques

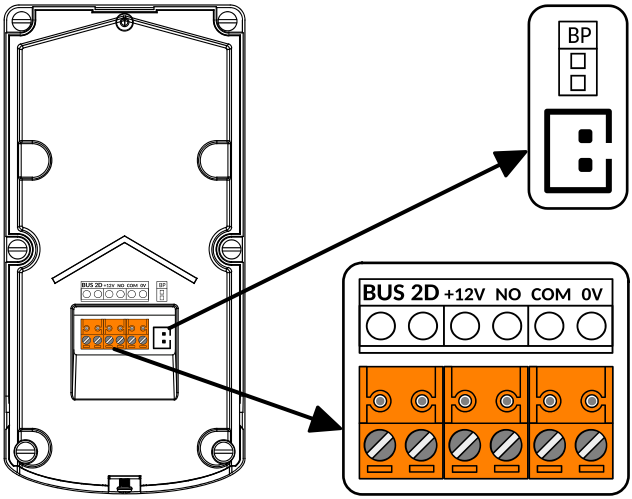

Connecteur Bouton Poussoir de sortie

Bornier principal

Connecteur Bouton Poussoir de Sortie

Connectez la fiche avec les 2 fils, et connectez ces fils sur un Bouton Poussoir de sortie : lors d'un appui, la platine de rue déverrouille l'Accès N°1 pendant la durée programmée.

Bornier principal

BUS 2D : pour connecter <u>les 2 fils NON POLARISÉS du **BUS 2DIGI**</u>

+12V / 0V : Sortie permanente +12VDC/280mA MAX.

NO/COM : Relais temporisé n°1. La durée de déverrouillage est réglable de 0,3s à 29,7s.

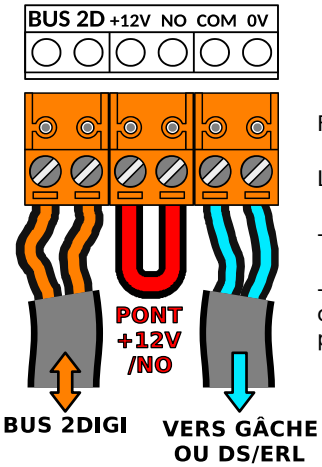

Faire un **PONT** 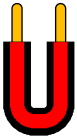 entre les bornes "**+12V**" et "**NO**".

La **Gâche** ou le Relais **DS-ERL** se branche sur " **COM** " et " **OV** "

- La gâche se branche en direct sur les bornes" **COM** " et " **OV** "

- Le **DS-ERL** est un relais de protection qui est câblé pour commander un automatisme : motorisation de portail ou de porte de garage par exemple....

7) Inox 316 et caméra grand angle 120°

1. Casquette et façade en Inox 316

La casquette et la façade de la platine sont en Inox 316

L’inox 316, ou A4, ou inox Marin est une nuance d’acier inoxydable qui contient une plus grande quantité de chrome que l’inox 304 et du molybdène.

Cela lui confère une excellente résistance à la corrosion par les acides et l’air salin, en bord de mer par exemple.

Il est idéal pour une utilisation en extérieur.

2. Objectif de caméra-grand angle 120°

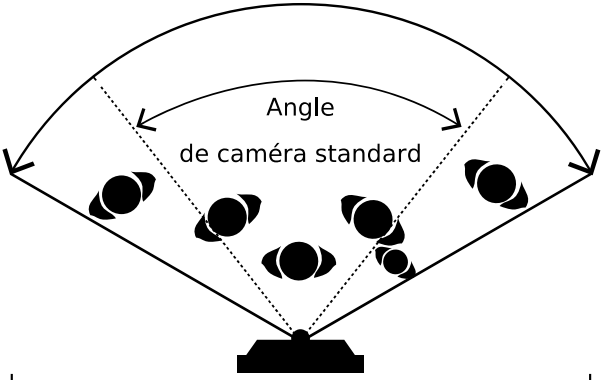

Objectif

Caméra grand angle 120°

(Champ vu par la caméra)

La caméra grand angle 120° permet de visualiser un champ plus grand devant la platine de rue.

Des zones latérales deviennent visibles, le niveau de sécurité est accru par une vision plus large.

8) Paramétrage de la platine par le clavier

1. Réglages par défaut : Code Maître et touche de " Validation "

Le Code Maître par défaut est **" 1 2 3 4** ".

La touche de " Validation " par défaut est **" #** ".

Si le Code Maître " a été remplacé, il faut entrer le **nouveau Code Maître** chaque fois qu'il est nécessaire.

Si la touche de " Validation " **a été remplacée** par ✱ "Étoile " au lieu de # "Dièse ", il faut alors saisir **" ✱ "** comme touche de validation (la touche **" # "** servira à sortir immédiatement du mode de programmation).

2. Entrer en mode " Programmation "

Appuyez sur : ✱ 1234 **#** ♪♪

↑

Code Maître pour entrer en mode Programmation } Si le Code Maître a été remplacé, **tapez le nouveau Code Maître** à chaque fois à la place de 1234

♪♪ signifie que la platine émet ***[2Bip!]*** (♪♪) : **1 Bip! LONG + 1 Bip! Court**.

♪ signifie que la platine émet ***[1Bip!]*** (♪) : **1 seul Bip! LONG**.

3. Sortir du mode " Programmation "

Soit vous attendez 10 secondes sans appuyer sur aucune touche et la platine sort d'elle-même du mode de programmation.

Soit vous appuyez à n'importe quel moment sur la touche ✱ " **Étoile** " du clavier, et vous sortez immédiatement du mode de programmation.

4. Tableau récapitulatif des paramétrages de la platine

Pour chaque code d 'accès, de 1 à 12 chiffres, soit 1 000 milliards de combinaisons !

Important: le Code "Maître" et **TOUS** les Codes d'Accès doivent être différents.

Page N°	Fonction	Code Paramètre	Plage de réglage	Valeur par défaut
13	Changer le Code "Maître"	**01**	4 à 12 chiffres de **0** à **9**	**1234**
13	Codes d'accès Relais 1	**20 à 59**	1 à 12 chiffres de **0** à **9**	**-**
13	Durée déverrouillage Relais 1	**03**	de 0,3 à 29,7 secondes en tapant de **1** à **99** (**1**=0,3s/ **2**=0,6s/.../ **10**=3s/ **15**=5s/ ...)	**1** (0,3s)
13	Codes d'accès Relais 2	**60 à 99**	1 à 12 chiffres de **0** à **9**	**-**
14	Codes d'accès Relais 3	**120 à 159**	1 à 12 chiffres de **0** à **9**	**-**
14	Sensibilité du microphone	**10**	**1** à **9**	**7**
14	Volume du haut-parleur	**11**	**1** à **9**	**4**
14	"BIP!" touches clavier	**05**	**0**=ON/ **1**=OFF	**0** (ON)
14	Volume synthèse vocale	**09**	**1** à **9**	**5**
15	Langue	**08**	**0** à **2** (**0**= OFF/ **1**=Français/ **2**=Anglais)	**1**
15	Adressage Platine	**12**	**1** à **8**	**1**
15	Code d'Appel	**101**	**1** à **32**	**1**
15	Code "1 usage" Relais 1	**18**	1 à 12 chiffres de **0** à **9**	**-**
16	Code "1 usage" Relais 2	**19**	1 à 12 chiffres de **0** à **9**	**-**
16	Code "1 usage" Relais 3	**160**	1 à 12 chiffres de **0** à **9**	**-**
16	Mode de déverrouillage Relais 1	**04**	**0**=NO/ **1**=NF	**0** (NO)
16	Touche de Validation	**07**	**0**=#/ **1**=✱	**0** (#)
17	Redémarrer la platine	**15**	(code " Maître " 4 à 12 chiffres)	**1234**
17	Mettre à jour la platine	**14**	(code " Maître " 4 à 12 chiffres)	**1234**
17	Effacer les codes d'accès	**06**	(code " Maître " 4 à 12 chiffres)	**1234**
17	Effacer tous les réglages	**00**	(code " Maître " 4 à 12 chiffres)	**1234**
17	Tempo. du rétro-éclairage	**02**	**10** à **99** secondes	permanent

Le clavier **clignote tout le temps quand on est en mode " Programmation ".**
La platine émet **1** ♪ ou **2** ♪♪ après "**#**" pour une saisie OK, et **3** ♪♪♪ **en cas d'erreur !**
Pour chaque paramètre, la saisie se fait selon le même principe...

✱ Code Maître # ♪♪ Code Paramètre (01 à 160) # ♪♪ Valeur 1 à 12 chiffres # ♪ ✱

Ex : le Code Maître est par défaut "**1234**", on veut rentrer le code "**2580**" pour le **Relais 1** :

✱ 1 2 3 4 # ♪♪ 2 0 # ♪♪ 2 5 8 0 # ♪ ✱

Saisir plusieurs paramétrages rapidement, les uns à la suite des autres

Après le ♪ de confirmation de saisie, si vous tapez de suite un autre " **Code Paramètre** " au lieu de **✱**" **Étoile** ", vous pouvez alors enchaîner les paramétrages... :
Ex : pour mémoriser le code "**2580**" pour le **Relais 1** et le code "**1357**" pour le **Relais 2** :
✱ 1 2 3 4 # ♪♪ 2 0 # ♪♪ 2 5 8 0 # ♪ 6 0 # ♪♪ 1 3 5 7 # ♪ ✱

5. Changer le Code Maître de 4 à 12 chiffres

✱ 1234 #♪♪ 01 #♪♪ Nouveau code Maître de 4 à 12 chiffres #♪

↑
Code Maître pour mode Progr. } Si le clavier clignote déjà **lentement**, ne pas saisir le Code Maître, la platine est déjà en mode Programmation ! Tapez 01 etc.

⚠ **ATTENTION** ⚠ : Conserver ce nouveau code ! Sans lui, pas d'accès aux réglages ! En cas de perte, il faudra faire une " **Restauration Usine** " par le moniteur pour restaurer le Code Maître par défaut " **1234** ".

6. Mémoriser un Code d'Accès de 1 à 12 chiffres pour le Relais 1

✱ 1234 #♪♪ N° mémoire 20 à 59 #♪♪ Code de 1 à 12 chiffres #♪

↑
Code Maître pour mode Progr. } Si le clavier clignote déjà **lentement**, ne pas saisir le Code Maître, la platine est déjà en mode Programmation ! Tapez 20 etc.

Vous pouvez mémoriser **40 Codes d'Accès pour le Relais 3** : de la mémoire n° 20 à 59.

7. Durée de temporisation pour le RELAIS 1 de 0,3 à 29,7 secondes

✱ 1234 #♪♪ 03 #♪♪ Nombre de pas (x 0,3 seconde) de 1 à 99 #♪

↑
Code Maître pour mode Progr. } Si le clavier clignote déjà **lentement**, ne pas saisir le Code Maître : la platine est déjà en mode Programmation ! Tapez 03 etc...

La durée est le nombre de pas suivi de **#**. **Ce nombre X 0,3s = Durée de déverrouillage !**

Exemples : **4 # = 4 x 0,3s = 1,2s**. Durée de déverrouillage= 1,2s
5 # = 5 x 0,3s = 1,5s. Durée de déverrouillage= 1,5s
10 # = 10 x 0,3s = 3s. Durée de déverrouillage= 3s

8. Mémoriser un Code d'Accès de 1 à 12 chiffres pour le Relais 2

✱ 1234 #♪♪ N° mémoire 60 à 99 #♪♪ Code de 1 à 12 chiffres #♪

↑
Code Maître pour mode Progr. } Si le clavier clignote déjà **lentement**, ne pas saisir le Code Maître, la platine est déjà en mode Programmation ! Tapez 60 etc.

Vous pouvez mémoriser **40 Codes d'Accès pour le Relais 3** : de la mémoire n° 60 à 99.
Il faut un **MINI-RLC-PLUS** ou un **KDH-RLC-SM** paramétré en **Relais 2** dans l'installation.

9. Mémoriser un Code d'Accès de 1 à 12 chiffres pour le Relais 3

✱ 1234 #♪♪ N° mémoire 120 à 159 #♪♪ Code de 1 à 12 chiffres #♪

↑
Code Maître pour mode Progr. } Si le clavier clignote déjà **lentement**, ne pas saisir le Code Maître, la platine est déjà en mode Programmation ! Tapez 120 etc.

Vous pouvez mémoriser **40 Codes d'Accès pour le Relais 3** : de la mémoire n° 120 à 159.
Il faut un **MINI-RLC-PLUS** ou un **KDH-RLC-SM** paramétré en **Relais 3** dans l'installation.

10. Régler la sensibilité du microphone de la platine de rue

✱ 1234 #♪♪ 10 #♪♪ Sensibilité de 1 à 9 #♪

↑
Code Maître pour mode Progr. } Si le clavier clignote déjà **lentement**, ne pas saisir le Code Maître, la platine est déjà en mode Programmation ! Tapez 10 etc.

11. Régler le volume du haut-parleur de la platine de rue

✱ 1234 #♪♪ 11 #♪♪ Volume de 1 à 9 #♪

↑
Code Maître pour mode Progr. } Si le clavier clignote déjà **lentement**, ne pas saisir le Code Maître, la platine est déjà en mode Programmation ! Tapez 11 etc.

12. Activer/désactiver les Bip! des touches du clavier

✱ 1234 #♪♪ 05 #♪♪ Activer 1 ou Désactiver 0 #♪

↑
Code Maître pour mode Progr. } Si le clavier clignote déjà **lentement**, ne pas saisir le Code Maître, la platine est déjà en mode Programmation ! Tapez 05 etc.

13. Régler le volume de la synthèse vocale

✱ 1234 #♪♪ 09 #♪♪ Volume de 1 à 9 #♪

↑
Code Maître pour mode Progr. } Si le clavier clignote déjà **lentement**, ne pas saisir le Code Maître, la platine est déjà en mode Programmation ! Tapez 09 etc.

14. Changer la langue de la synthèse vocale

✱ 1234 #♪♪ 08 #♪♪ 0= OFF ou 1=Français ou 2=Anglais #♪

↑
Code Maître pour mode Progr. } Si le clavier clignote déjà **lentement**, ne pas saisir le Code Maître, la platine est déjà en mode Programmation ! Tapez 08 etc.

15. Changer l'adresse de la platine de rue

✱ 1234 #♪♪ 12 #♪♪ Adressage de la platine de 1 à 8 #♪

↑
Code Maître pour mode Progr. } Si le clavier clignote déjà **lentement**, ne pas saisir le Code Maître, la platine est déjà en mode Programmation ! Tapez 12 etc.

⚠ **ATTENTION** ⚠ : Il est nécessaire d'avoir **1 et 1 seule platine de rue adressée en 1** dans chaque installation. **Chaque platine doit avoir une adresse différente.**

S'il n'y a pas de platine de rue adressée en 1, ou plusieurs platines de rue adressées en 1 : le système de vidéophonie ne peut pas fonctionner !

16. Changer le Code d'Appel du bouton d'appel de la platine de rue

✱ 1234 #♪♪ 101 #♪♪ Code d'Appel de 1 (par défaut) à 32 #♪

↑
Code Maître pour mode Progr. } Si le clavier clignote déjà **lentement**, ne pas saisir le Code Maître, la platine est déjà en mode Programmation ! Tapez 101 etc.

⚠ **ATTENTION** ⚠ : Le Code d'Appel du bouton d'appel de la platine doit correspondre au Code d'Appel du ou des moniteurs intérieurs que l'on souhaite joindre.

17. Programmer un Code d'Accès " 1 usage " de 1 à 12 chiffres pour le Relais 1

✱ 1234 #♪♪ 18 #♪♪ Code de 1 à 12 chiffres #♪

↑
Code Maître pour mode Progr. } Si le clavier clignote déjà **lentement**, ne pas saisir le Code Maître, la platine est déjà en mode Programmation ! Tapez 18 etc.

Après avoir été utilisé **1 fois**, il est effacé de la platine de rue, il ne fonctionnera plus.

18. Programmer un Code d'Accès " 1 usage " de 1 à 12 chiffres pour le Relais 2

✱ 1234 #♪♪ 19 #♪♪ Code de 1 à 12 chiffres #♪

↑

Code Maître pour mode Progr. } Si le clavier clignote déjà **lentement**, ne pas saisir le Code Maître, la platine est déjà en mode Programmation ! Tapez 19 etc.

Après avoir été utilisé **1 fois**, il est effacé de la platine de rue, il ne fonctionnera plus.

19. Programmer un Code d'Accès " 1 usage " de 1 à 12 chiffres pour le Relais 3

✱ 1234 #♪♪ 160 #♪♪ Code de 1 à 12 chiffres #♪

↑

Code Maître pour mode Progr. } Si le clavier clignote déjà **lentement**, ne pas saisir le Code Maître, la platine est déjà en mode Programmation ! Tapez 160 etc.

Après avoir été utilisé **1 fois**, il est effacé de la platine de rue, il ne fonctionnera plus.

20. Changer le mode de déverrouillage du RELAIS 1

✱ 1234 #♪♪ 04 #♪♪ 0=NO (par défaut) ou 1=NF #♪

↑

Code Maître pour mode Progr. } Si le clavier clignote déjà **lentement**, ne pas saisir le Code Maître, la platine est déjà en mode Programmation ! Tapez 04 etc.

⚠ **ATTENTION** ⚠ : Même si la platine de rue peut fonctionner avec le mode de déverrouillage en " **NF** " (la sortie du Relais 1 est alors alimentée en permanence par défaut, sauf pendant le temps du déverrouillage), ce mode n'est apas à privilégier pour le long terme. Il est préférable d'utiliser la platine de rue en mode de déverrouillage " **NO** " et d'ajouter un relais indépendant "**COM-NF / Alimentation de la bobine en 12VDC 280mA MAX** " dans votre installation.

21. Choisir la touche de " Validation "

✱ 1234 #♪♪ 07 #♪♪ 0= "# " (par défaut) ou 1= "✱ " #♪

↑

Code Maître pour mode Progr. } Si le clavier clignote déjà **lentement**, ne pas saisir le Code Maître, la platine est déjà en mode Programmation ! Tapez 07 etc.

⚠ **ATTENTION** ⚠ : Si la touche de validation choisie est "✱", remplacez alors "#"par "✱", et "✱" par "**#**" dans cette notice

22. Redémarrer la platine de rue

✱ 1234 #♪♪ 15 #♪♪ Répéter le Code maître (1234 par défaut) #♪

↑
Code Maître pour mode Progr. } Si le clavier clignote déjà **lentement**, ne pas saisir le Code Maître, la platine est déjà en mode Programmation ! Tapez 15 etc.

23. Mettre à jour le firmware de la platine de rue par un moniteur connecté

✱ 1234 #♪♪ 14 #♪♪ Répéter le Code maître (1234 par défaut) #♪

↑
Code Maître pour mode Progr. } Si le clavier clignote déjà **lentement**, ne pas saisir le Code Maître, la platine est déjà en mode Programmation ! Tapez 14 etc.

24. Effacer TOUS les Codes d'Accès, permanents et " 1 usage "

✱ 1234 #♪♪ 06 #♪♪ Répéter le Code maître (1234 par défaut) #♪

↑
Code Maître pour mode Progr. } Si le clavier clignote déjà **lentement**, ne pas saisir le Code Maître, la platine est déjà en mode Programmation ! Tapez 06 etc.

25. Effacer TOUS les réglages et restaurer les valeurs par défaut

✱ 1234 #♪♪ 00 #♪♪ Répéter le Code maître (1234 par défaut) #♪

↑
Code Maître pour mode Progr. } Si le clavier clignote déjà **lentement**, ne pas saisir le Code Maître, la platine est déjà en mode Programmation ! Tapez 00 etc.

⚠ **ATTENTION** ⚠ : Les 4 Codes d'Accès généraux (2 codes pour le Relais 1 et 2 codes pour le Relais 2, saisis dans les paramétrages de la platine par un moniteur intérieur) seront effacés **MAIS PAS les Codes d'Accès privés** enregistrés dans le ou les moniteurs intérieurs.

26. Durée rétroéclairage

La durée du peut varier de 10 à 99 secondes, ou même être permanent en rentrant "00".

Réglage de la durée du rétroéclairage des touches du clavier

✱ Code Maître ***#[2Bip!]*** 02 ***#[2Bip!]*** Durée en sec de 10 à 99 ou Permanent "00" ***#[Bip!]*** ✱

Ex. : si le Code Maître est "1234"(par défaut), pour régler la durée du rétroéclairage à 30s, il faut taper : **✱ 1 2 3 4 *#[2Bip!]* 0 2 *#[2Bip!]* 3 0 *#[Bip!]* ✱**

9) Saisie d’un code pour déverrouiller/ouvrir un accès

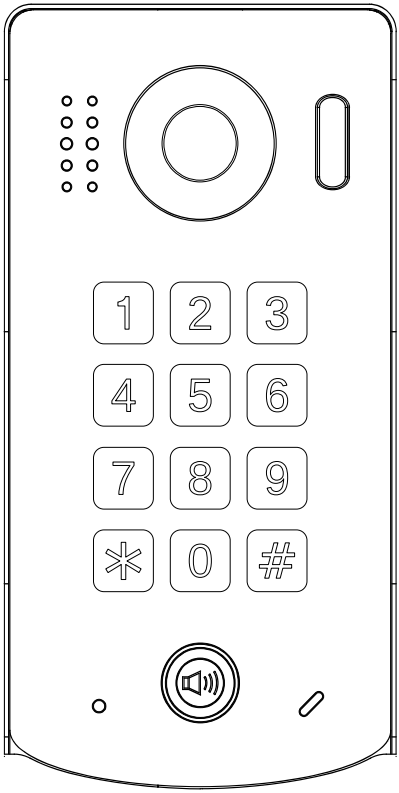

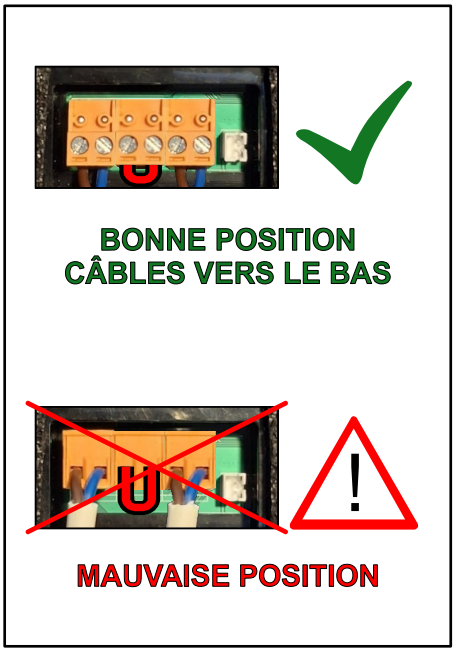

Pour déverrouiller/ouvrir un accès par le clavier à codes, il suffit de :

- Taper le code d’accès qui a été programmé de 1 à 12 chiffres pour l’accès que vous souhaitez commander,
- Valider par la touche **#** " Dièse " par défaut (ou la touche **✱** " Étoile " c’est la touche qui a été choisie pour la validation).

Si le code et le plan de câblage sont corrects :

- **La synthèse vocale confirme la commande effectuée,**
- **La LED de fonctionnement s’allume pendant 3s,**
- **L’accès est déverrouillé/ouvert selon le plan de câblage mis en œuvre.**

10) Plans de câblage

1. Câblage d'une gâche électrique alimentée directement par la platine

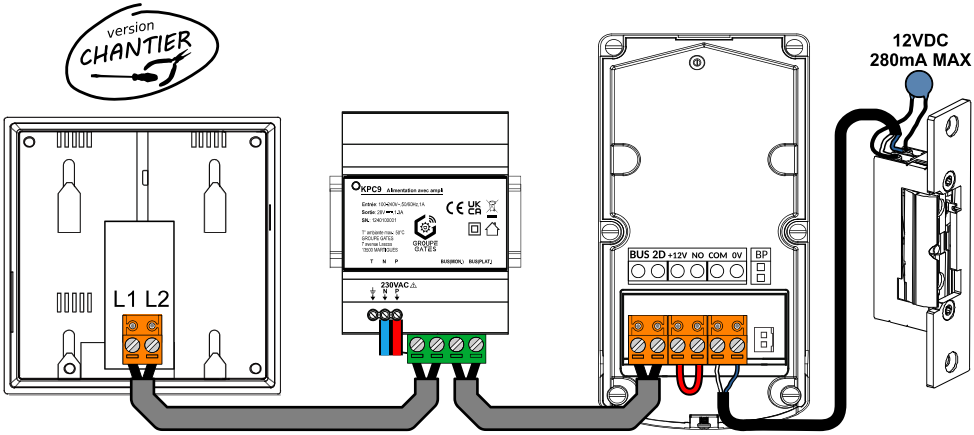

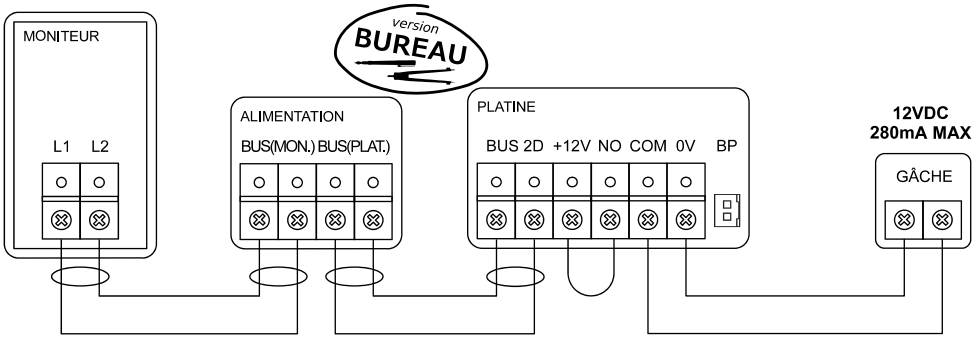

Vous pouvez raccorder une gâche **NON FOURNIE** aux bornes " **COM / 0V** " de la platine. La gâche doit être à émission, fonctionner en **12VDC**, et consommer **280mA MAX**.

⚠ **ATTENTION** ⚠ : Faire un pont entre les bornes " **+12V** " et " **NO** "

Le " **Mode de déverrouillage du Relais 1** " doit être paramétré sur " **NO** " et la durée est réglée dans le paramétrage **"Durée de temporisation pour le relais 1**" de 0,3 à 29,7s.

La platine doit être protégée par une varistance !

Si la gâche ne comprend pas d'origine une varistance câblée intégrée, **il faut câbler une varistance (non polarisée)**, en parallèle des 2 fils d'alimentation de la gâche.

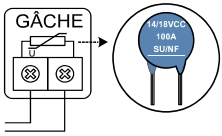

2. Câblage d’une commande d’automatisme par un contact sec

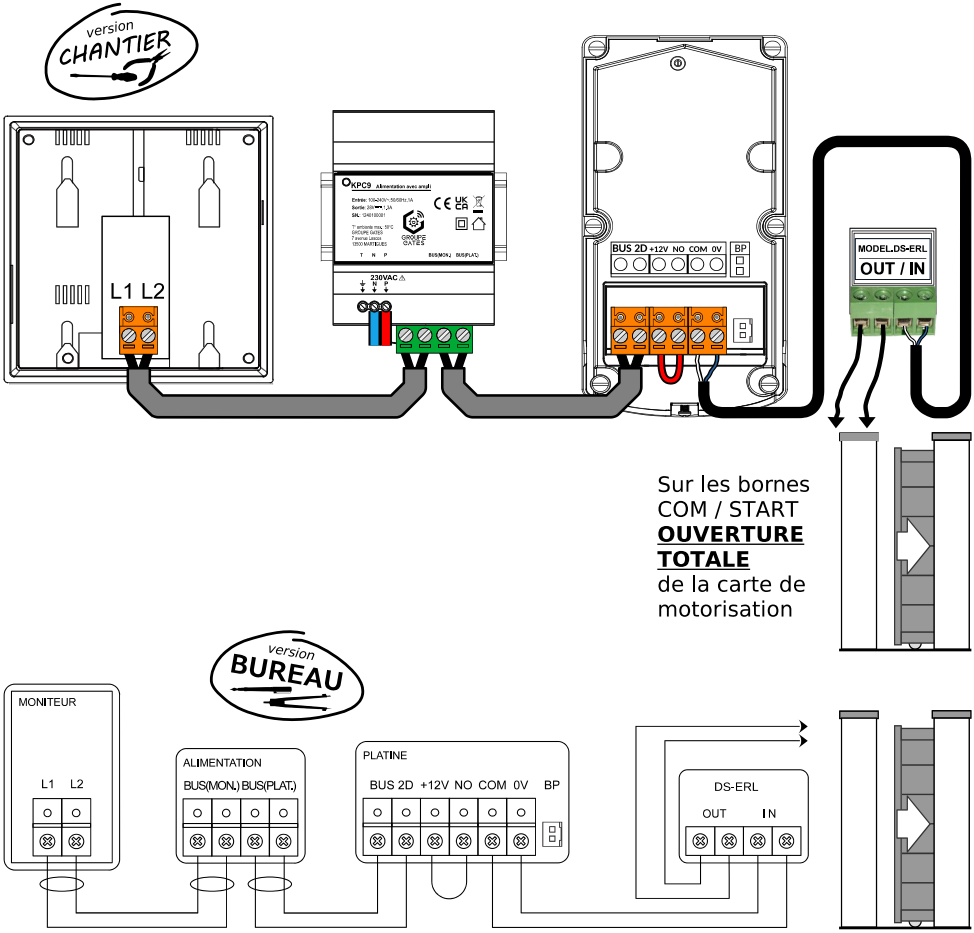

Vous pouvez commander un automatisme par un contact sec en câblant le relais de sécurité **FOURNI** (réf. DS-ERL). Câblez les bornes " **COM / 0V** " de la platine sur les bornes " **IN** " du relais, et les bornes " **OUT** " du relais sur les bornes " **COM/START** " de la carte de l’automatisme.

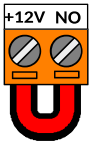

⚠ **ATTENTION** ⚠ : Faire un pont entre les bornes " **+12V** " et " **NO** "

Le " Mode de déverrouillage du Relais 1 " doit être paramétré sur "Emission de courant (NO)" *(la platine injecte du courant dans le relais de sécurité DS-ERL)*.

La durée est réglée dans la **"Durée de temporisation pour le relais 1**" de 0,3 à 29,7s.

3. Câblage d’une gâche électrique alimentée par une alimentation dédiée

Vous pouvez raccorder une gâche **NON FOURNIE** alimentée par une alimentation dédiée **NON FOURNIE**.

Câblez les bornes **" COM / 0V "** de la platine sur les bornes " **IN "** du relais de protection DS-ERL **FOURNI**, l’alimentation pour la gâche devra passer par les bornes " **OUT "** du relais de protection DS-ERL.

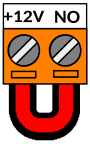

⚠ **ATTENTION** ⚠ : Faire un pont entre les bornes " **+12V** " et " **NO** "

Le " Mode de déverrouillage du Relais 1 " doit être paramétré sur "Emission de courant (NO)" *(la platine injecte du courant dans le relais de sécurité DS-ERL)*.

La durée est réglée dans le paramétrage **"Durée de temporisation pour le relais 1"** de 0,3 à 29,7s.

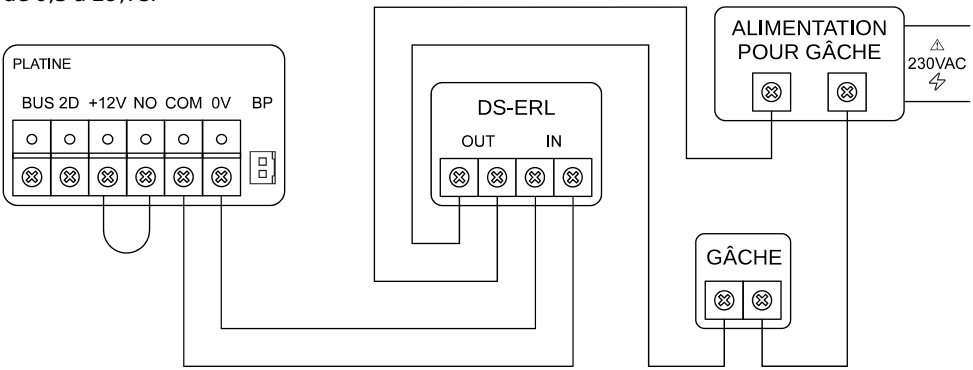

4. Câblage d’un Bouton Poussoir de sortie

Vous pouvez brancher un bouton poussoir de sortie.

Il suffit de câbler un **Bouton Poussoir (NO) NON FOURNI** sur les 2 fils à insérer sur le connecteur " BP " à côté du brnoer principal.

Le temps du déverrouillage de la gâche, ou le temps du contact selon le plan de câblage, sera la durée réglée dans le paramétrage **"Durée de temporisation pour le relais 1"** de 0,3 à 29,7s.

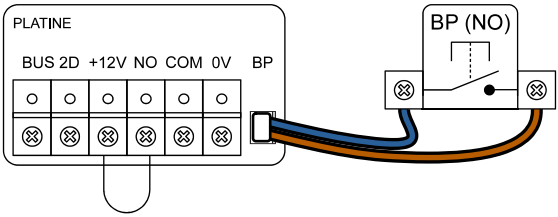

5. Câblage et paramétrage du Relais Mini-RLC-PLUS : exemple en Relais n° 2/ Clé 2

Vous pouvez piloter un relais multi-fonction **Mini-RLC-PLUS NON FOURNI** câblé sur le BUS (entrée en **BUS E**, sortie en **BUS S** si besoin) pour un 2ème accès, par exemple un portail... Câblez alors le contact sec **COM / NO** sur le **COM / START** de la carte de l'automatisme.

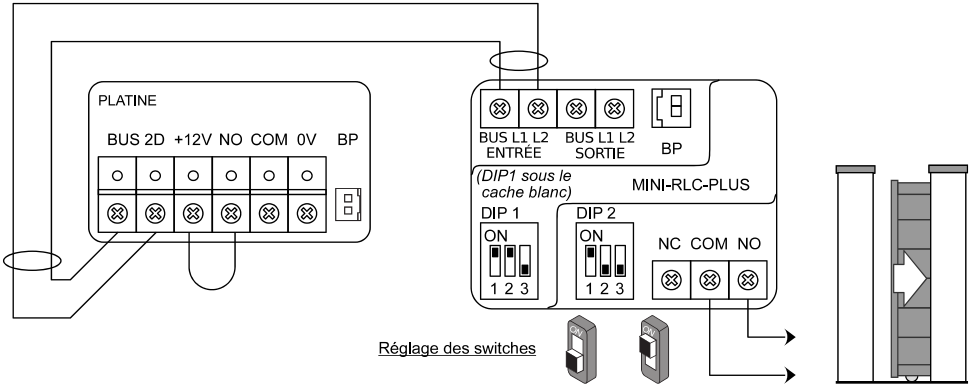

DIP1 : Position du **MINI-RLC-PLUS** dans la ligne du BUS + durée de temporisation	**DIP2** : Numéro de platine + numéro de clé/icône/relais pour commander le **MINI-RLC-PLUS**
DIP1 switch n°**1** = Position sur le BUS	
DIP1 ON 1 2 3 — **MINI-RLC-PLUS** au milieu : il y a un autre produit connecté après, les bornes de sortie **BUS L1 L2 SORTIE** sont câblées.	DIP2 ON 1 2 3 : Platine 1, clé 1. — DIP2 ON 1 2 3 : Platine 1, clé 2.
DIP1 ON 1 2 3 — **MINI-RLC-PLUS** en fin de ligne : il n'y a pas de produit connecté après, les bornes de sortie **BUS L1 L2 SORTIE** du **MINI-RLC-PLUS** ne sont câblées.	DIP2 ON 1 2 3 : Platine 2, clé 1. — DIP2 ON 1 2 3 : Platine 2, clé 2.
DIP1 switches n°**2** et **3** = Durée de temporisation	
DIP1 ON 1 2 3 : 1 seconde. (ou selon moniteur) — DIP1 ON 1 2 3 : 2 secondes.	DIP2 ON 1 2 3 : Platine 3, clé 1. — DIP2 ON 1 2 3 : Platine 3, clé 2.
DIP1 ON 1 2 3 : 5 secondes. — DIP1 ON 1 2 3 : 10 secondes.	DIP2 ON 1 2 3 : "Lumière"/ Relais n°3 — DIP2 ON 1 2 3 : Platine 4, clé 2.

ATTENTION : SAUF pour la temporisation "2 secondes" quand le MINI-RLC-PLUS est paramétré en "Lumière"/Relais n°3, la durée de temporisation est multipliée par 10.
En "**Lumière"/Relais n°3**, tempo. 1s ⇨ 10s, 5s ⇨ 50s, 10s ⇨ 100s. **2s reste toujours à 2s**.

6. Câblage d'une gâche électrique en Relais n° 1/ Clé 1 et commande d'ouverture totale d'un portail en Relais n°2 /Clé 2

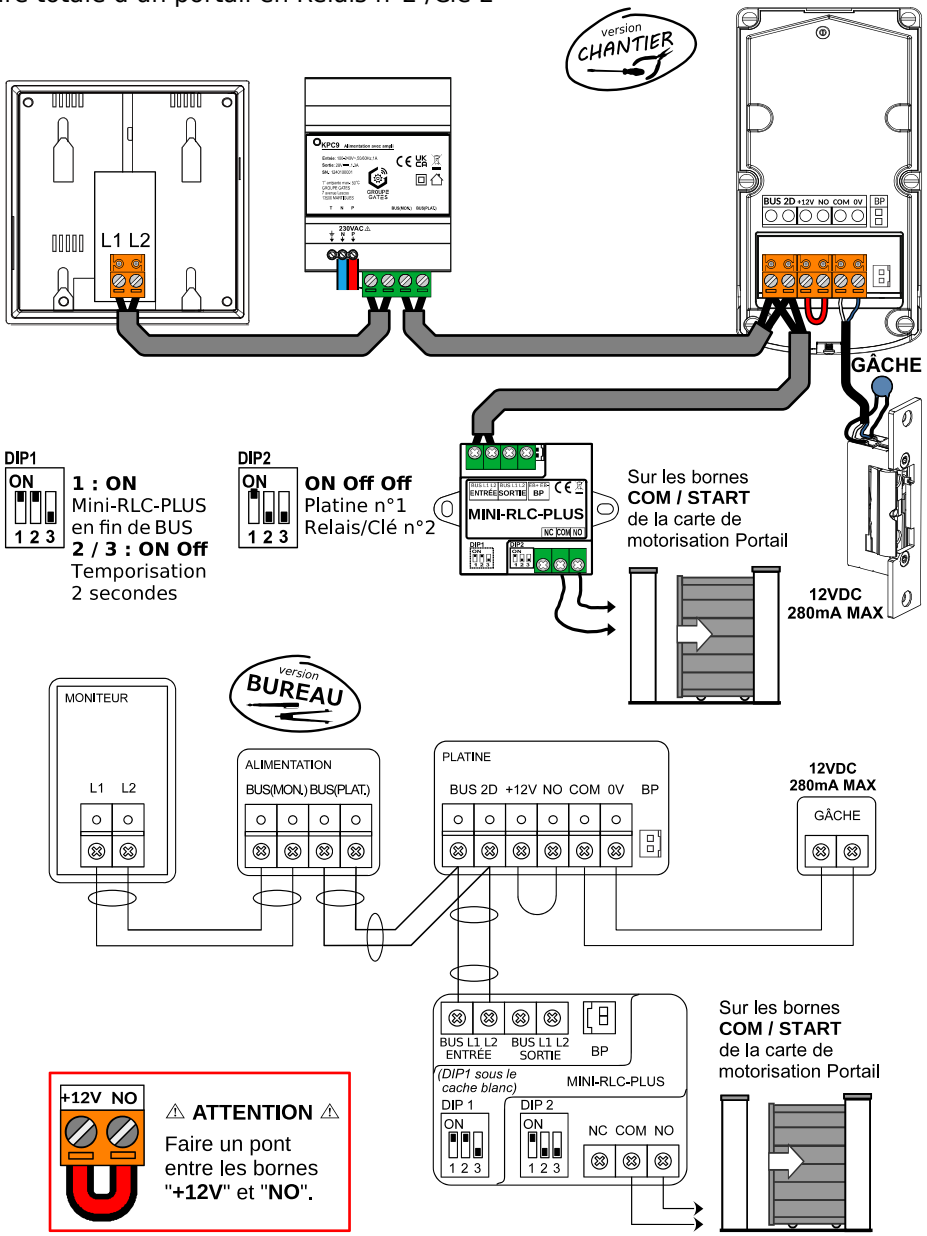

7. Câblage de commande d'ouverture totale du portail en Relais n° 1/ Clé 1, et partielle en Relais n°2 /Clé 2

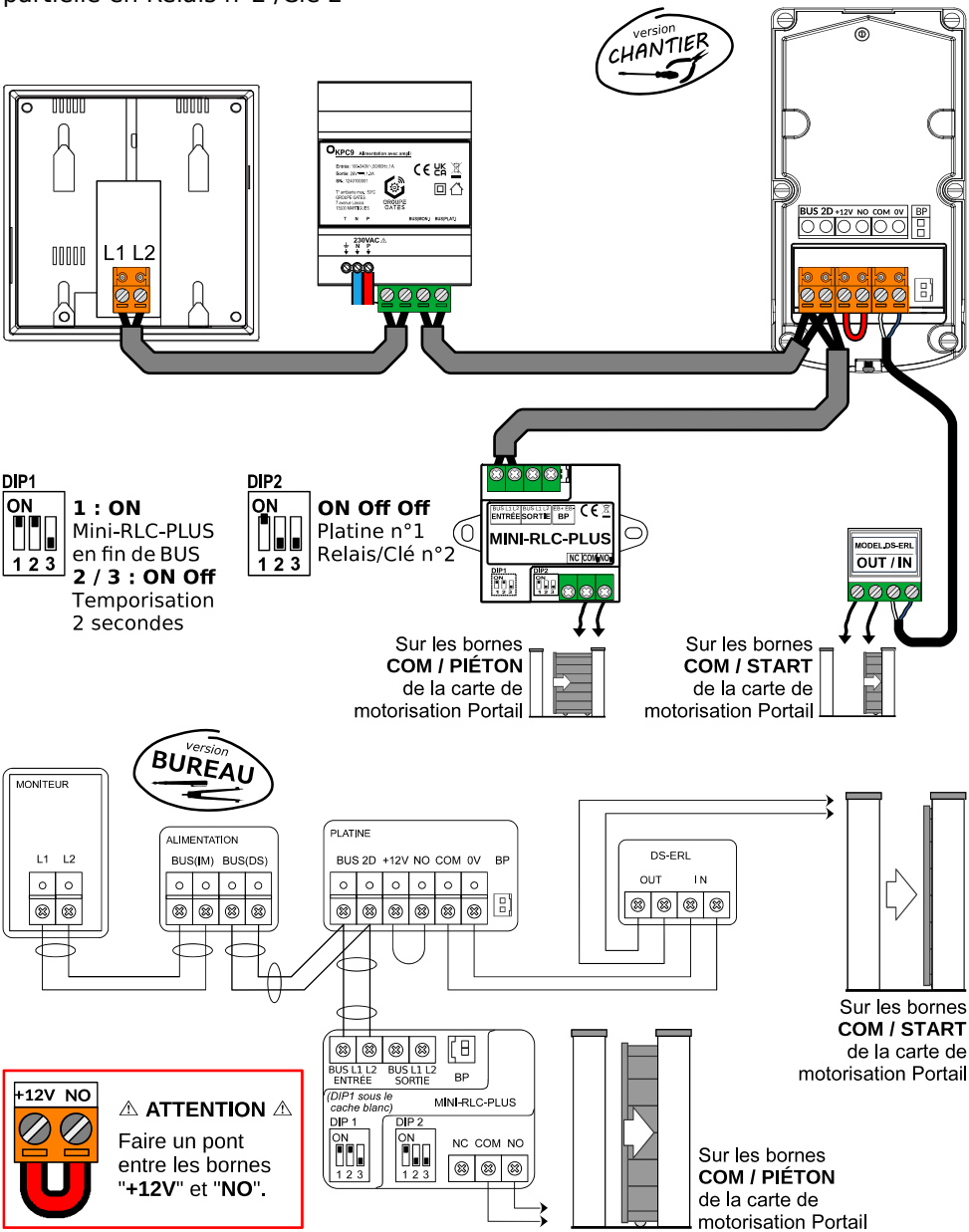

8. Câblage et paramétrage du Relais KDH-RLC-SM

2 relais **KDH-RLC-SM**.

Le **1er** programmé en
Platine n°1/Relais n°2

Le **2ème** programmé en
Relais n°3/ "Lumière"

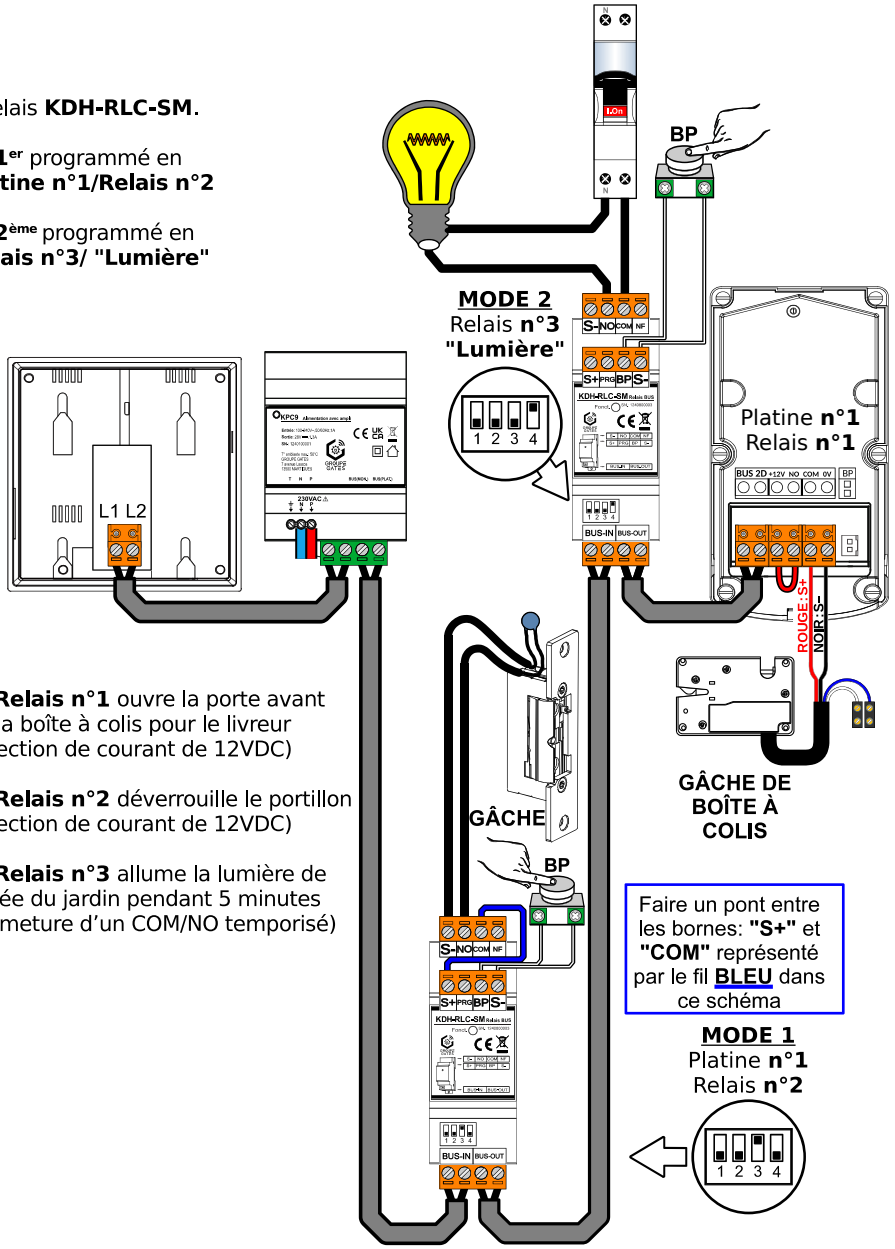

Le **Relais n°1** ouvre la porte avant de la boîte à colis pour le livreur (injection de courant de 12VDC)

Le **Relais n°2** déverrouille le portillon (injection de courant de 12VDC)

Le **Relais n°3** allume la lumière de l'allée du jardin pendant 5 minutes (fermeture d'un COM/NO temporisé)

9. Câblage de l’ajout de moniteurs, platines ou caméras IP BUS 2 fils

Il suffit de brancher les 2 fils non polarisés **n’importe où sur le BUS 2DIGI**.
Le raccordement peut se faire en partant du bornier de l’alimentation, en partant du bornier d’un produit déjà installé ou simplement en se raccordant à n’importe quel endroit sur le BUS 2DIGI.

Avec une alimentation **KPC9**, il est possible d’alimenter jusqu’à **12 produits** parmi :

- Jusqu’à **4** platines de rue
- Jusqu’à **8** moniteurs intérieurs
- Jusqu’à **8** caméras IP BUS 2 fils

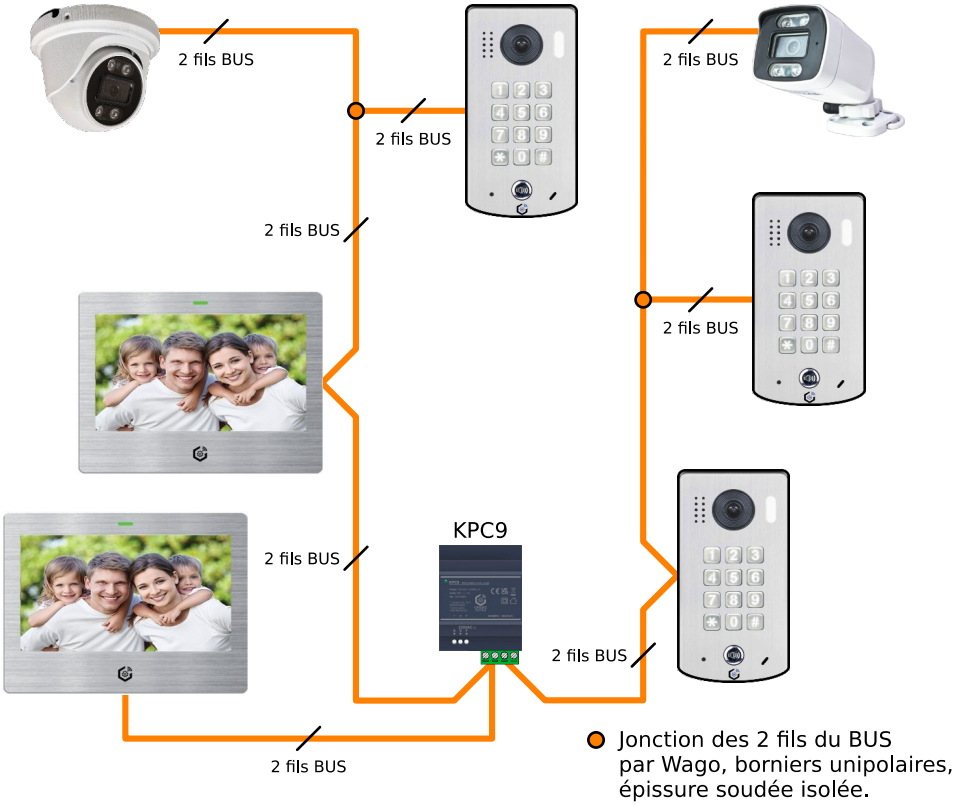

Avec une alimentation **PC7D**, il est possible d’alimenter jusqu’à **24 produits** parmi :

- Jusqu’à **8** platines de rue
- Jusqu’à **16** moniteurs intérieurs
- Jusqu’à **8** caméras IP BUS 2 fils

Pour chacun des côtés de l'alimentation, les longueurs de câbles maximales selon le type de conducteurs sont les suivantes :

	De l'alimentation au produit le plus loin		**Somme** de toutes les longueurs si **plus de 1 produit** câblé par côté
Câble 1 paire torsadée	Bornes de Gauche **(MON.)** ou **(IM)**	Bornes de Droite **(PLAT.)** ou **(DS)**	
SYT 9/10ème	80m	80m	160m
2 x 0,75mm²	100m	100m	200m
2 x 1mm²	150m	150m	300m

10. Paramétrage des platines, moniteurs ou caméras IP BUS 2 fils ajoutés

- Chaque nouvelle platine de rue doit avoir une adresse différente.
  (Cf. page 15 §"15. **Changer l'adresse de la platine de rue.** "

⚠ **ATTENTION** ⚠ : Il est nécessaire d'avoir **1 et 1 seule platine de rue adressée en 1** dans chaque installation.
S'il n'y a pas de platine de rue adressée en 1, ou plusieurs platines de rue adressées en 1 : le système de vidéophonie ne peut pas fonctionner !

- Chaque nouveau moniteur intérieur doit avoir une identité différente : soit un Code d'Appel différent, soit un statut " Maître "/ "Esclave " différent si les Codes d'Appel de plusieurs moniteurs sont identiques. *(se référer au manuel du moniteur)*
- Chaque nouvelle caméra IP BUS 2 fils ou ONVIF doit avoir un nom différent.
  (se référer au manuel du moniteur pour gérer les caméras IP BUS 2 fils et ONVIF)

11. Installation sécurisée multi-platines ou multi-moniteurs avec le KDH-DBC4-SM

Le mode de protection sera activé si l'un des produits connecté en A B C D est en court-circuit, l'alimentation des bornes A B C D sera alors immédiatement coupé pour protéger les appareils, l'indicateur FONCT. clignotant indiquant que le distributeur est en mode de protection.

Le système vérifiera automatiquement si le court-circuit est corrigé, puis renverra alors l'alimentation électrique vers les bornes A B C D et l'indicateur FONCT. arrêtera de clignoter.

Période de détection : l'auto-détection se produira régulièrement selon les règles ci-dessous, et l'indicateur d'utilisation clignotera rapidement trois fois lors du contrôle :

- La première détection aura lieu 10 secondes après le court-circuit,
- La 2ème détection aura lieu 60 secondes après la 1ère détection,
- La 3ème détection aura lieu 5 minutes après la 2ème détection,
- La 4ème détection aura lieu 10 minutes après la 3ème détection,
- La 5ème détection et les suivantes, les détections auront lieu toutes les 30 minutes...

Installation sécurisée multi-platines

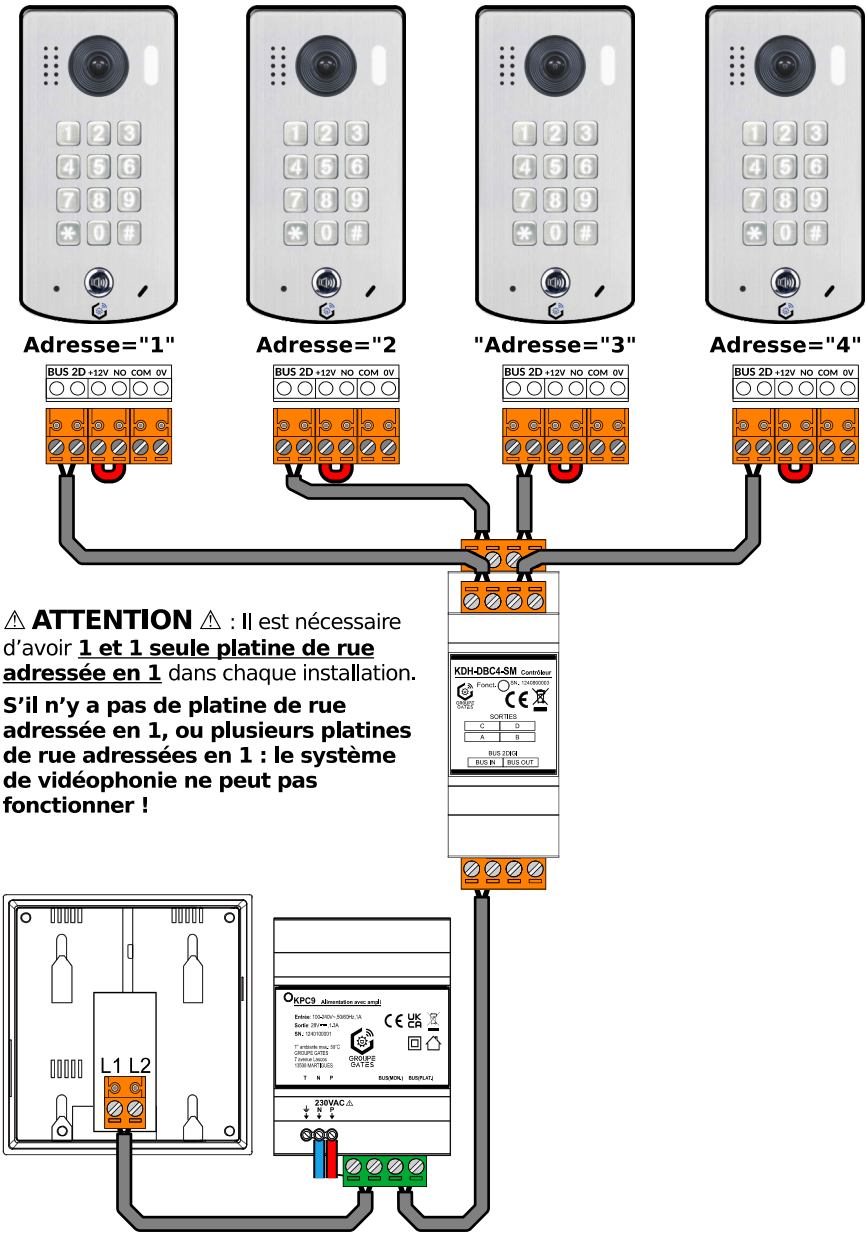

⚠ **ATTENTION** ⚠ : Il est nécessaire d'avoir **1 et 1 seule platine de rue adressée en 1** dans chaque installation.

S'il n'y a pas de platine de rue adressée en 1, ou plusieurs platines de rue adressées en 1 : le système de vidéophonie ne peut pas fonctionner !

Installation sécurisée multi-moniteurs

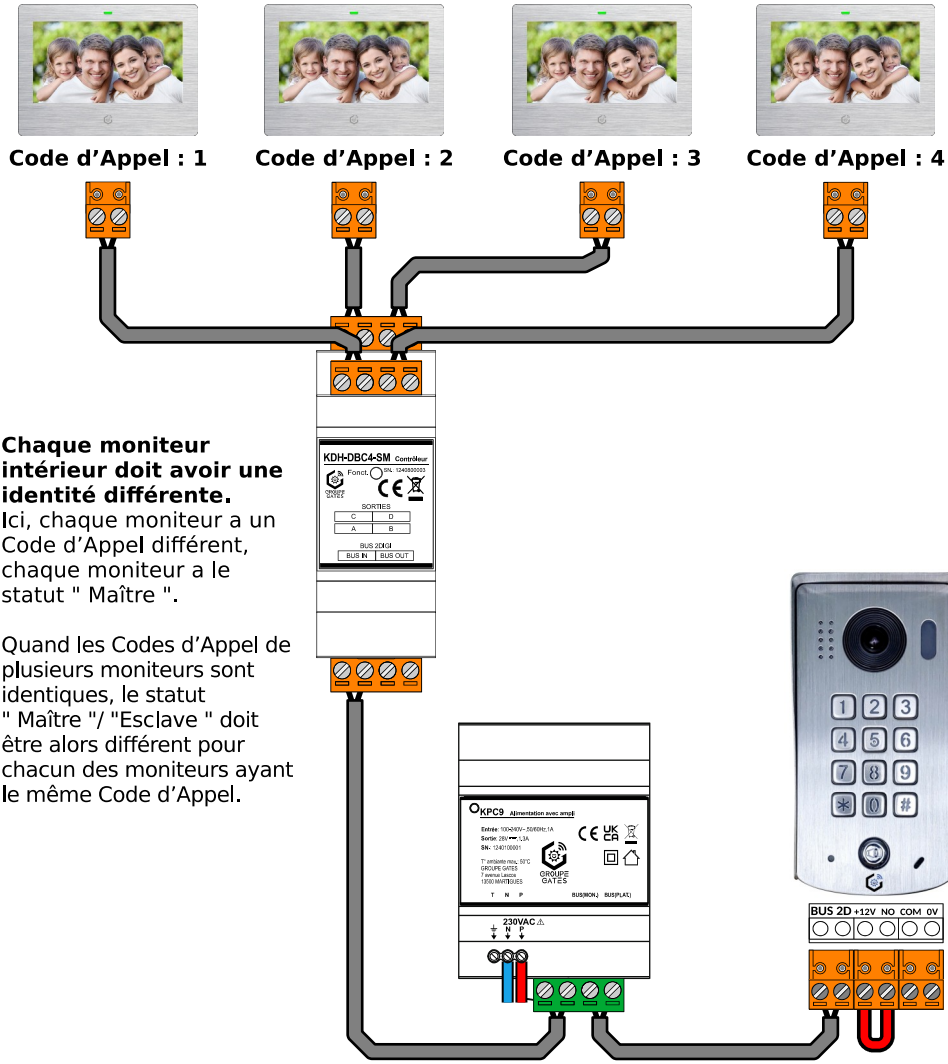

Chaque moniteur intérieur doit avoir une identité différente.
Ici, chaque moniteur a un Code d'Appel différent, chaque moniteur a le statut " Maître ".

Quand les Codes d'Appel de plusieurs moniteurs sont identiques, le statut " Maître "/ "Esclave " doit être alors différent pour chacun des moniteurs ayant le même Code d'Appel.

11) Paramétrage de la platine par un moniteur intérieur

1. Accès à l'écran principal des menus de paramétrages de la platine

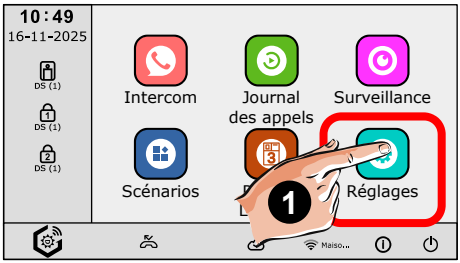

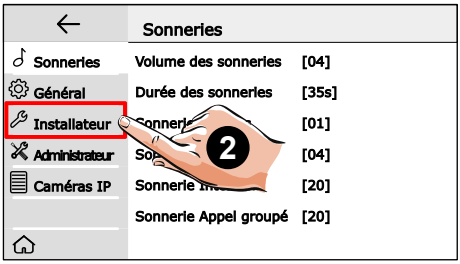

Sur le moniteur, touchez " **Réglages** " ❶, et choisissez " **Installateur** " ❷.

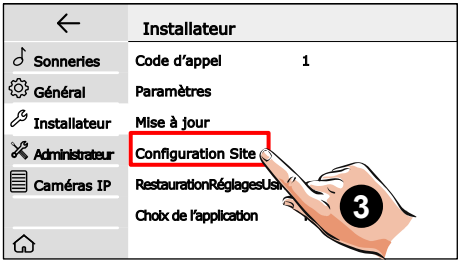

Puis " **Configuration Site** " ❸, saisir le MDP " **66666666** " (8 x 6) et valider par " **OK** "

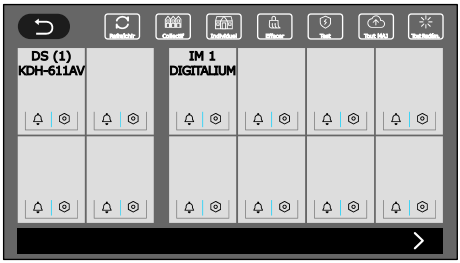

Cet écran apparaît selon les produits.

Voici les fonctions des icônes :

: pour faire sonner le produit

: pour accéder à ses paramètres

Rafraîchir : Recherche les produits sur le site

Collectif : Attribue des Codes d'Appels différents en Mode collectif.

Individuel : Attribue un même Code d'Appel avec des status moniteur différents (Maître/Esclaves).

Effacer : Efface les changements de Code d'Appel.

Test : Teste la connexion entre les produits et affiche le taux d'erreur.

Tout MAJ : Met à jour tous les produits si possible, selon l'état des connexions et des fichiers.

Tout Redém. : Redémarre tous les produits de l'installation de vidéophonie.

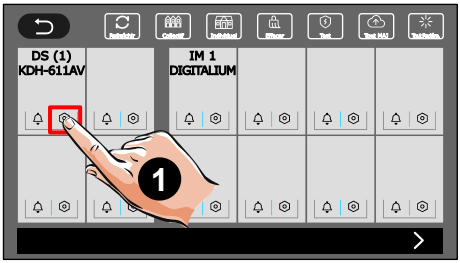

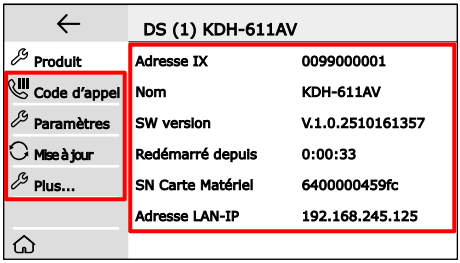

Touchez l'icône " ⚙ " ❶ de la platine à paramétrer, l'écran principal des menus apparaît avec les informations " **Produit** "... À gauche sont listés les 4 menus de paramétrage.

2. Changer l'adresse et le nom de la platine

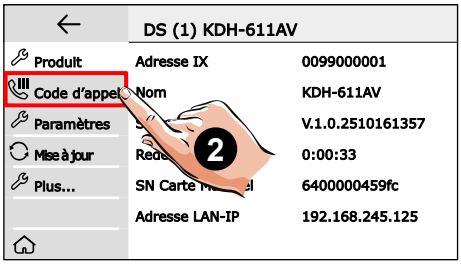

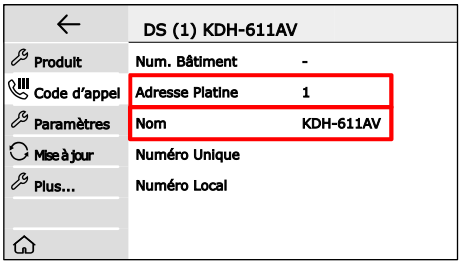

Depuis l'écran principal des menus (Cf §1), touchez " **Code d'appel** " ❷ et choisissez :

- " **Adresse Platine** " : Entrez la nouvelle adresse au clavier qui apparaît, validez par " **OK** ".

> ⚠ **ATTENTION** ⚠ : Il est nécessaire d'avoir **1 et 1 seule platine de rue adressée en 1** dans chaque installation.
>
> **S'il n'y a pas de platine de rue adressée en 1, ou plusieurs platines de rue adressées en 1 : le système de vidéophonie ne peut pas fonctionner !**

Après le changement d'adresse, il faudra revenir à l'écran de la " **Configuration site** " (Cf §1) afin de rafraîchir la recherche des produits de l'installation, la platine de rue apparaîtra alors avec sa nouvelle adresse.

(Même paramétrage par le clavier : page 15, § 15. Changer l'adresse de la platine de rue.)

- " **Nom** " : Saisissez le nouveau nom au clavier qui apparaît et validez par " **OK** ".

3. Paramétrer le Relais 1 et le Relais 2

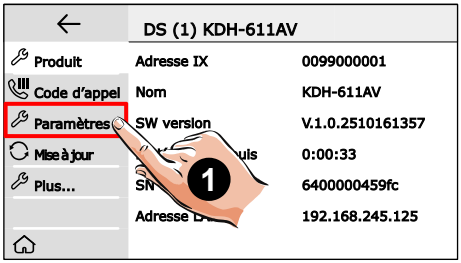

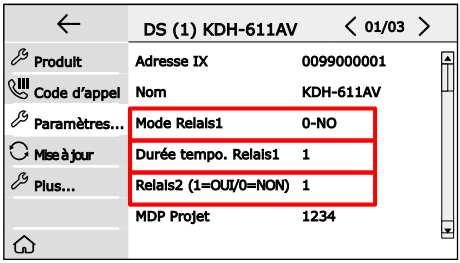

Depuis l'écran principal des menus (Cf §1), touchez " **Paramètres** " ❶ et choisissez :

- " **Adresse IX** "/ "**MDP Projet** " : Réservés pour les administrateurs Projet.

- " **Nom** " : idem page précédente, pour changer le nom de la platine...

- " **Mode Relais1** " : Entrez 0 pour " NO " et 1 pour " NF ", puis validez par " **OK** ".

(Même paramétrage par le clavier : page 16, § 20. Changer le mode de déverrouillage du RELAIS 1.)

- " **Durée tempo. Relais1** " : Ce nombre X 0,3s = Durée de déverrouillage !

Exemples : 04 = 4 x 0,3s soit 1,2s
05 = 5 x 0,3s. Si vous tapez 0 5 # Durée = 1,5s
10 = 10 x 0,3s. Si vous tapez 1 0 # Durée = 3s:

(Même paramétrage par le clavier : page 13, § 7. Durée de temporisation pour le RELAIS 1 de 0,3 à 29,7 secondes.)

- " **Relais2 (1=OUI/0=NON)** : Si vous choisissez **0** pour " **NON** ", le Relais 2 est désactivé pour cette platine : la " Clé 2 " n'apparaît plus sur l'écran lors d'un appel ou d'une surveillance, et tous les codes pour le Relais 2 sont inactifs.

4. Ajouter les Codes d'Accès généraux Relais 1/Relais 2 et régler la synthèse vocale

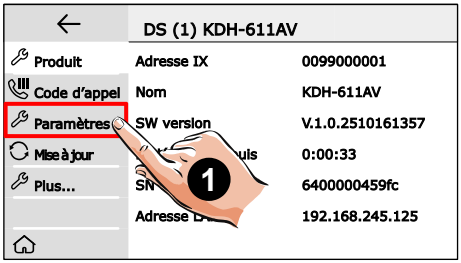

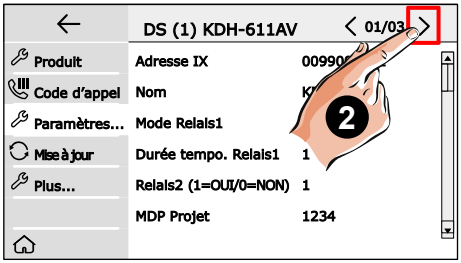

Depuis l'écran principal des menus (Cf §1), touchez " **Paramètres** " ❶ et puis " **>** " ❷

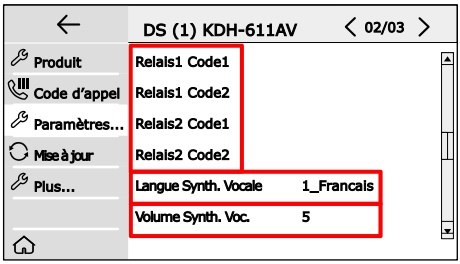

et choisissez :

- " **Relais1 Code 1** "/" **Relais1 Code 2** "/" **Relais2 Code 1** "/" **Relais2 Code 2** " **:** Entrez pour chacun un code **à 4 chiffres obligatoirement**.

Les codes" **Relais1 Code 1** "/" **Relais1 Code 2** " actionneront le Relais 1.

Les codes" **Relais2 Code 1** "/" **Relais2 Code 2** " actionneront le Relais 2.

Ces codes seront effacés en cas de " **Restauration aux réglages d'usine** " ou si vous choisissez d'effacer TOUS les réglages et de restaurer les valeurs par défaut par le clavier de la platine.

- " **Langue Synth. Vocale** " : Au choix entre " **0_Aucune** ", " **1_Français** " et " **2_English** "

(Même paramétrage par le clavier : page 15, § 14. Changer la langue de la synthèse vocale.)

- " **Volume Synth. Vocale** " : Réglable de 0 à 9

(Même paramétrage par le clavier : page 14, § 13. Régler le volume de la synthèse vocale.)

5. Changer le Code d'Appel du BP de la platine, la sensibilité Micro et le volume HP

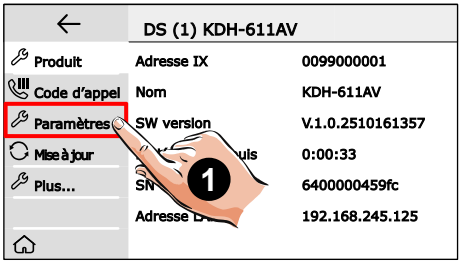

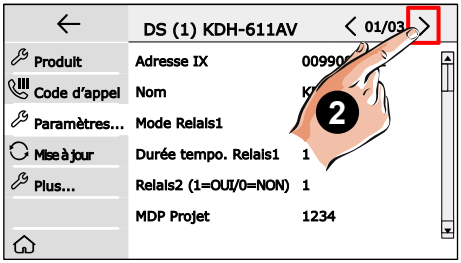

Depuis l'écran principal des menus (Cf §1), touchez " **Paramètres** " ❶ puis allez jusqu'à la page " **<03/03>** " en touchant 2 fois " **>** " ❷ en haut à droite,

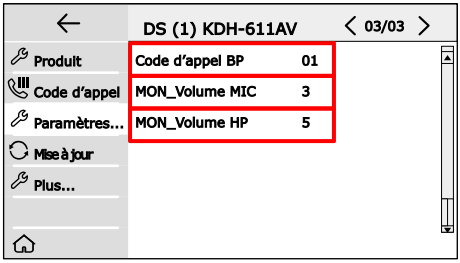

- " **Code d'appel BP** " : Entrez le nouveau code d'appel de " 01 " à " 32 " ,validez par " **OK** ".

Le Code d'appel du BP de la platine de rue et le Code d'Appel du moniteur **doivent être identiques**, pour que le moniteur sonne quand on appuie sur le BP d'appel de la platine.

Chaque moniteur intérieur doit avoir une identité différente.

Quand les Codes d'Appel de plusieurs moniteurs sont identiques, le statut " Maître "/ "Esclave " doit être différent pour chacun.

(Même paramétrage par le clavier : page 15, § 16. Changer le Code d'Appel du bouton d'appel de la platine de rue.)

- " **MON_Volume MIC** " : Sensibilité du microphone, de 1 à 9.

(Même paramétrage par le clavier : page 14, § 10. Régler la sensibilité du microphone de la platine de rue.)

- " **MON_Volume HP** " : Volume du haut-parleur, de 1 à 9.

(Même paramétrage par le clavier : page 14, § 11. Régler le volume du haut-parleur de la platine de rue.)

6. Associer une caméra IP pour l'afficher en incrustation (PIP) lors d'un appel

La caméra IP doit être visible en " Surveillance " avant d'être choisie en incrustation.

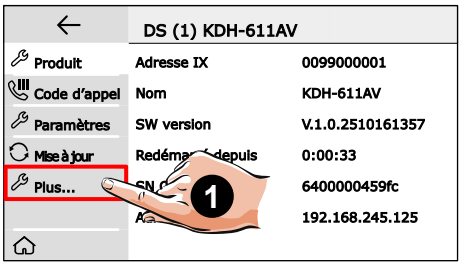

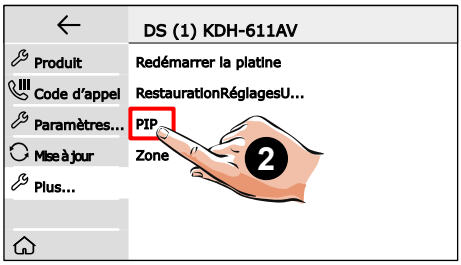

Depuis l'écran principal des menus (Cf §1), touchez " **Plus** " ❶ puis " **PIP** " ❷

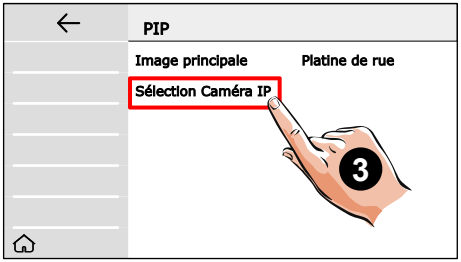

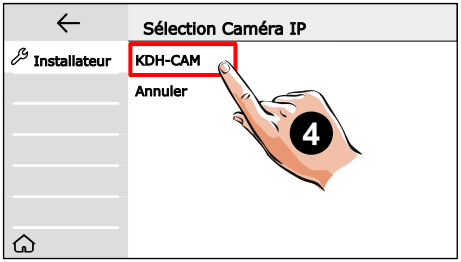

Puis " **Sélection Caméra IP** " ❷ et choisir la caméra ❸ qui s'affichera en PIP lors d'un appel.

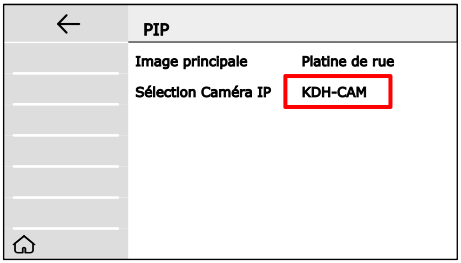

En touchant " **Image principale** ", vous pouvez choisir d'afficher en plein écran lors d'un appel soit la vidéo de la platine de rue (par défaut), soit celle de la caméra IP sélectionnée (la vidéo de la platine de rue sera alors celle incrustée en PIP).

Vous pouvez associer une caméra IP différente pour chaque platine de rue.

Lors d'un appel, **la vidéo de la caméra IP sera incrustée sur l'écran du moniteur** :

Si on touche l'image de la caméra IP en PIP ❺ , elle devient l'image principale.

7. Mettre à jour la platine de rue

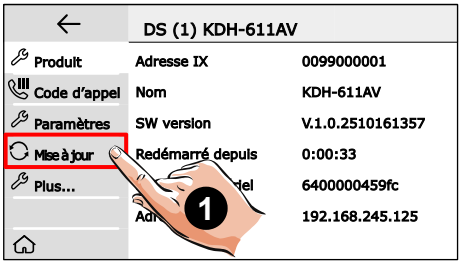

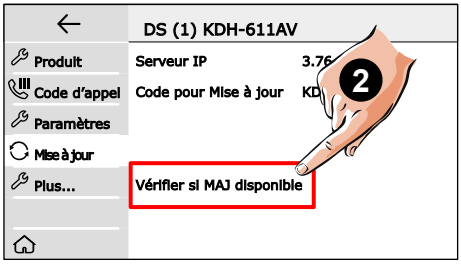

Sur l'écran principal (Cf §1), touchez " **Mise à jour** " ❶ puis " **Vérifier si MAJ disponible** " ❷

Vérifier que l'adresse IP du Serveur soit bien : **[3.76.21.188]**, sinon, touchez " **Serveur** " et sélectionnez la.

Le " **Code pour Mise à jour** " est : **KDH611AV**

- S'il apparaît " **Pas de Mise à jour disponible** ", pas de téléchargement, pas de mise à jour.

- Sinon, **si un fichier est disponible au téléchargement**, touchez " **Confirmer l'installation ?** " : le fichier se télécharge, le firmware s'installe...

⚠ NE PAS TOUCHER LE MONITEUR PENDANT LA MISE À JOUR.

⚠ NE PAS ÉTEINDRE LE MONITEUR PENDANT L'INSTALLATION

Le moniteur redémarre à la fin de la mise à jour Quand le redémarrage est terminé, sur le moniteur s'affiche " **Redémarrage terminé** ". La platine de rue est à prête.

(Si besoin, la mise à jour peut être faite aussi par un service technique par carte MicroSD)

8. Restauration aux réglages d'usine et redémarrage de la platine de rue

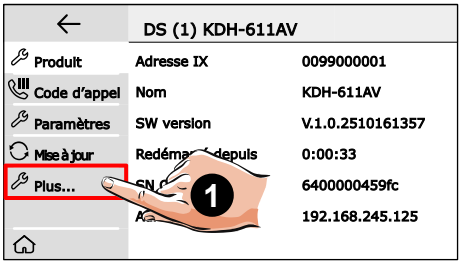

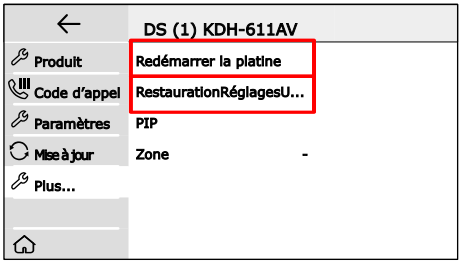

Depuis l'écran principal des menus (Cf §1), touchez " **Plus** " ❶ et choisissez :

- " **Redémarrer la platine** " : Touchez ? pour confirmer, la platine de redémarre...

(Même paramétrage par le clavier : page 17, § 22. Redémarrer la platine de rue.)

- " **RestaurationRéglagesU...** " : Touchez ? pour confirmer, la platine efface tous ses réglages et tous ses Codes d'Accès, puis redémarre...

(Même paramétrage par le clavier : page 17, § 25. Effacer TOUS les réglages et restaurer les valeurs par défaut.)

12) Caractéristiques

Alimentation : par 2 fils non polarisés du BUS 2DIGI

Consommation : en veille : 1,7W : en fonctionnement : 2,9W

Caméra : 2MP 1920x1080, angle de vue : 120°

Clavier à codes : touches mécaniques version anti-vandale

Alimentation de gâche par la platine : 12Vdc, 280mA MAX

Nombre d'accès commandés : 3 (le 2ème et 3ème accès en option avec Mini-RLC-PLUS ou KDH-RLC-SM)

Température de travail : -20ºC ~ +55ºC

Matériau et Indice de Protection : Inox marin 316, IP54 IK07

Dimensions platine saillie : H182 × L93 × P44mm

13) Exemple de câblage BUS 2DIGI simplifié

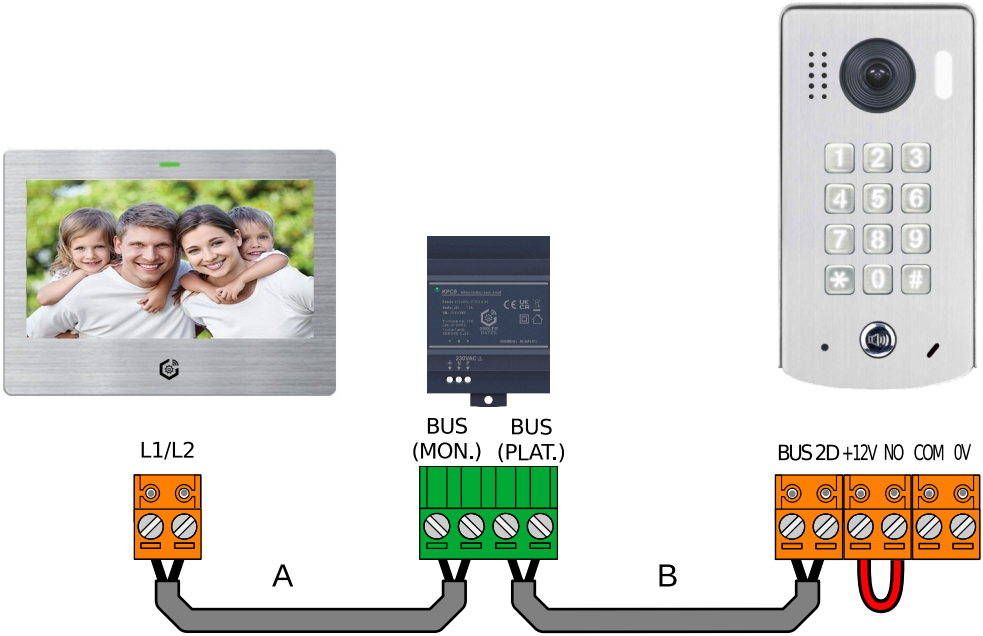

	Distance maximale en mètres		
Section	**A** Moniteur / Alim.	**B** Alim. / Platine	**A + B** **1 moniteur /** **1 platine**
Câble 1 paire torsadée SYT 9/10ème	80m	80m	160m
Câble 1 paire torsadée 2 x 0,75mm²	100m	100m	200m
Câble 1 paire torsadée 2 x 1mm²	150m	150m	300m

Scannez pour obtenir
nos notices techniques

DIGIGATES

7 avenue Lascos
13500 Martigues
Tél. : 04 42 87 17 30
Fax. : 04 84 25 22 39
contact@groupe-gates.com
www.digigates.fr